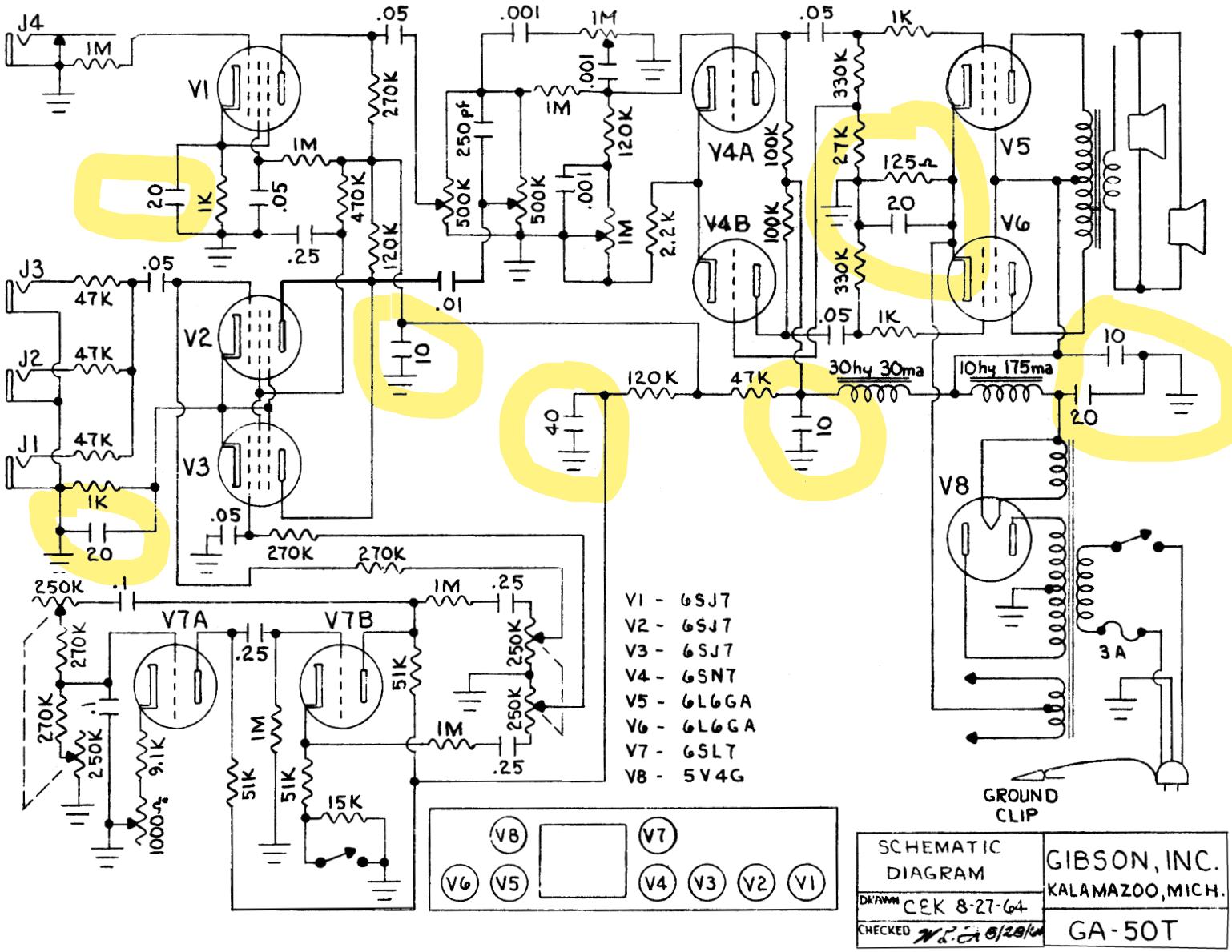
J4
1M
V1
.05
270K
.001
1M
.001
1M
250pf
120K
500K
500K
.001
1M
2.2K
V4A
V4B
100K
100K
.05
1K
330K
27K
125Ω
20
330K
.05
1K
V5
V6
J3
47K
.05
.01
V2
10
J2
47K
J1
47K
1K
20
V3
.05
270K
270K
120K
47K
30hy 30ma
10hy 175ma
10
20
40
10
V8
3A
250K
.1
270K
270K
250K
9.1K
1000Ω
V7A
.25
V7B
51K
1M
51K
15K
1M
.25
250K
250K
1M
.25
V1 - 6SJ7
V2 - 6SJ7
V3 - 6SJ7
V4 - 6SN7
V5 - 6L6GA
V6 - 6L6GA
V7 - 6SL7
V8 - 5V4G
GROUND CLIP
V8
V7
V6
V5
V4
V3
V2
V1
SCHEMATIC DIAGRAM
GIBSON, INC.
KALAMAZOO, MICH.
DRAWN CEK 8-27-64
CHECKED
GA-50T