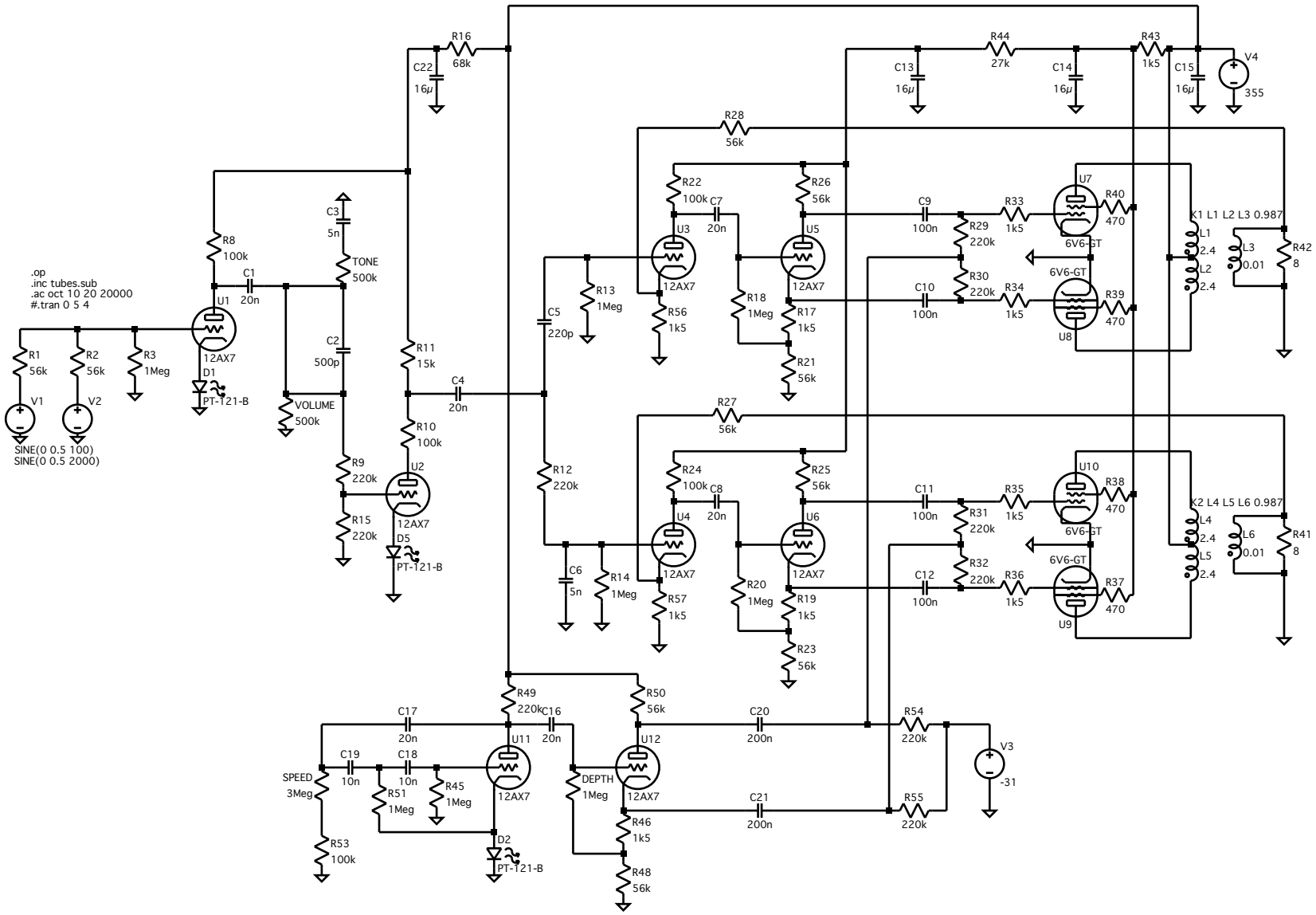
.op
.inc tubes.sub
.ac oct 10 20 20000
#.tran 0 5 4
R1 56k
R2 56k
R3 1Meg
V1
V2
SINE(0 0.5 100)
SINE(0 0.5 2000)
R8 100k
C1 20n
U1 12AX7
D1 PT-121-B
C3 5n
TONE 500k
C2 500p
VOLUME 500k
R9 220k
R15 220k
R11 15k
R10 100k
U2 12AX7
D5 PT-121-B
C4 20n
R16 68k
C22 16µ
C5 220p
R12 220k
R13 1Meg
C6 5n
R14 1Meg
R22 100k
C7 20n
U3 12AX7
R56 1k5
R18 1Meg
R26 56k
U5 12AX7
R17 1k5
R21 56k
R28 56k
R24 100k
C8 20n
U4 12AX7
R57 1k5
R20 1Meg
R25 56k
U6 12AX7
R19 1k5
R23 56k
R27 56k
C13 16µ
R44 27k
C14 16µ
R43 1k5
C15 16µ
V4 355
C9 100n
R29 220k
R33 1k5
U7 6V6-GT
R40 470
C10 100n
R30 220k
R34 1k5
6V6-GT U8
R39 470
K1 L1 L2 L3 0.987
L1 2.4
L2 2.4
L3 0.01
R42 8
C11 100n
R31 220k
R35 1k5
U10 6V6-GT
R38 470
C12 100n
R32 220k
R36 1k5
6V6-GT U9
R37 470
K2 L4 L5 L6 0.987
L4 2.4
L5 2.4
L6 0.01
R41 8
R49 220k
R50 56k
C17 20n
C16 20n
C20 200n
R54 220k
C19 10n
C18 10n
SPEED 3Meg
R51 1Meg
R45 1Meg
U11 12AX7
DEPTH 1Meg
U12 12AX7
C21 200n
R55 220k
V3 -31
R53 100k
D2 PT-121-B
R46 1k5
R48 56k