Hooge
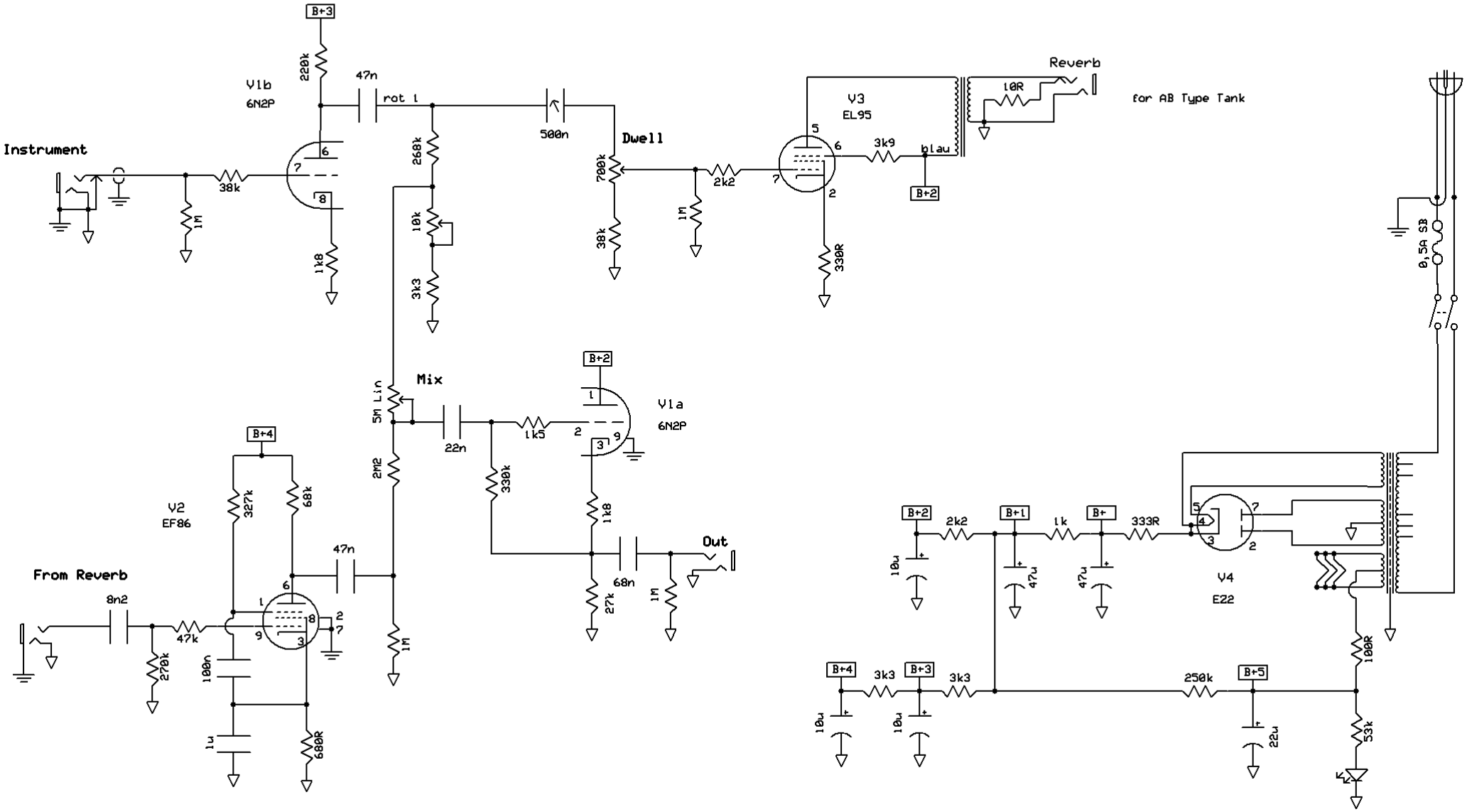
13.02.2024