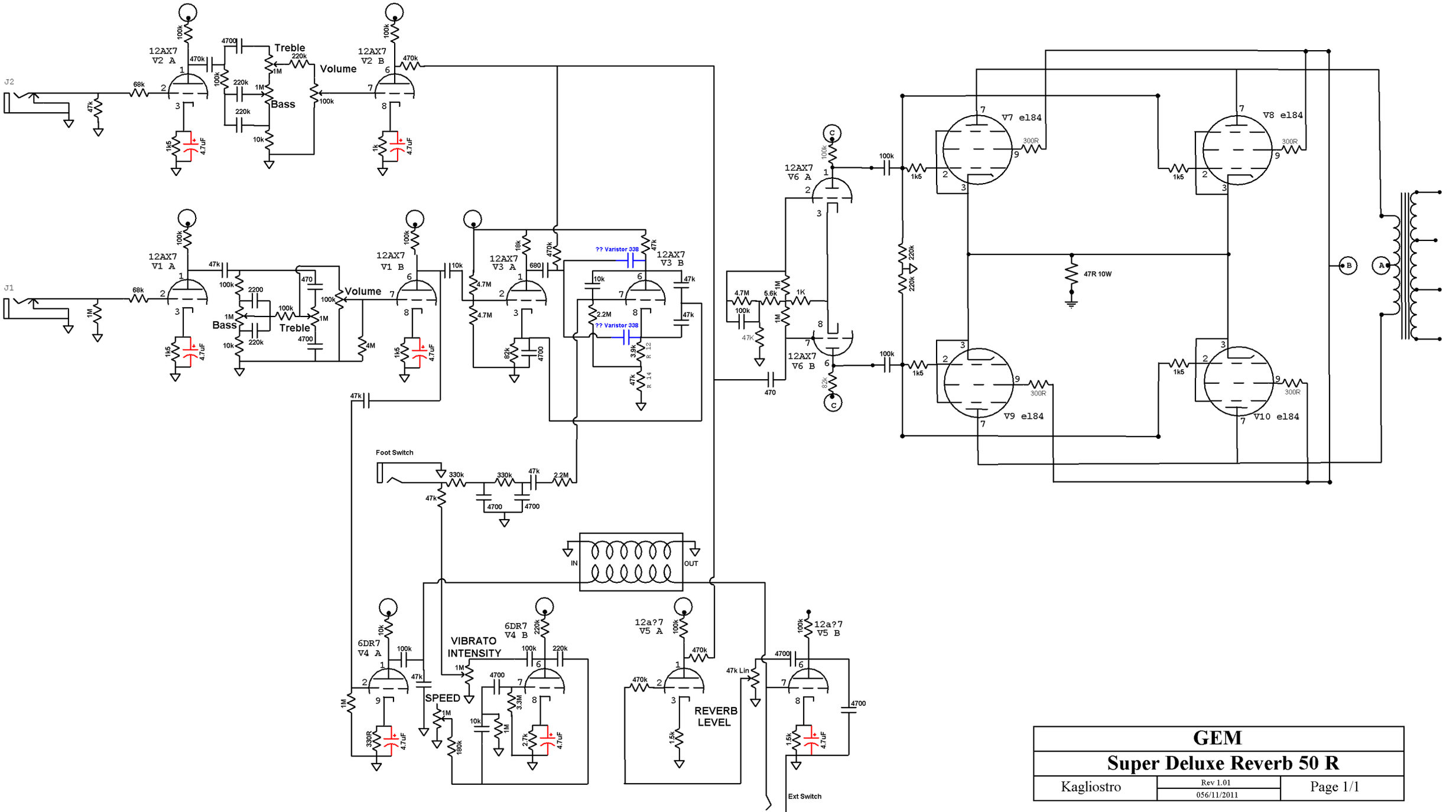

GEM		
Super Deluxe Reverb 50 R		
Kagliostro	Rev 1.01 056/11/2011	Page 1/1