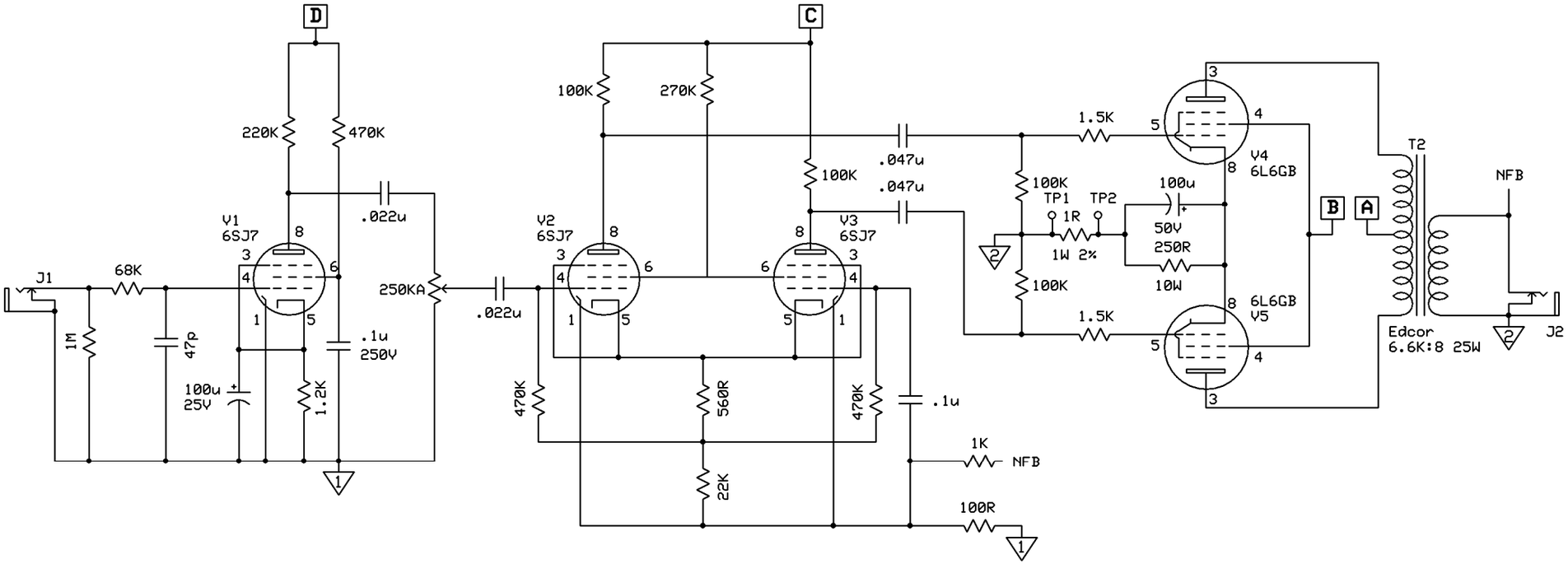

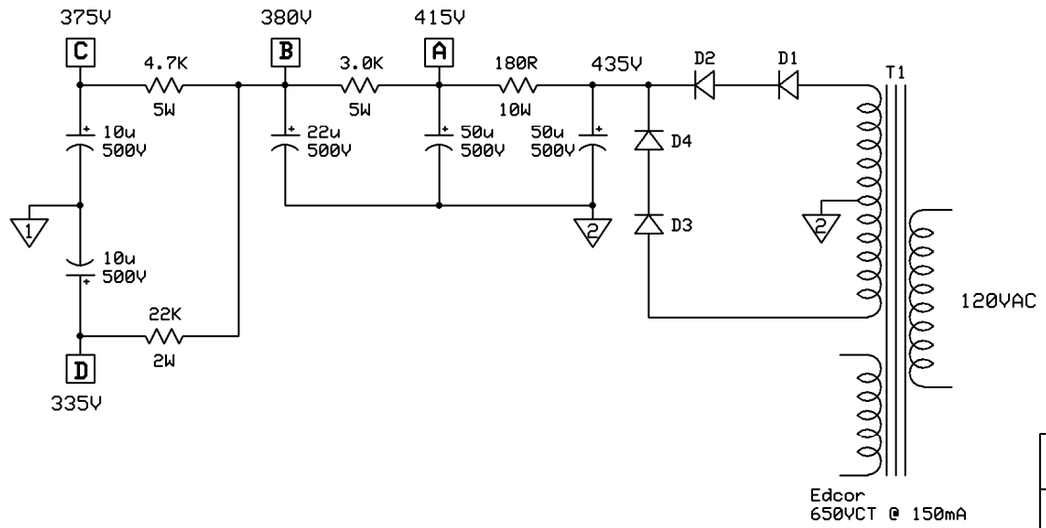

Pin	1	2	3	4	5	6	7	8
V1	Gnd	Fil	2.4V	G1	2.4V	75V	Fil	200V
V2	Gnd	Fil	82V	G1	82V	142V	Fil	222V
V3	Gnd	Fil	82V	G1	82V	142V	Fil	248V
V4	27.7V	Fil	413V	380V	G1	n/c	Fil	27.7V
V5	27.7V	Fil	413V	380V	G1	n/c	Fil	27.7V
TP1-TP2	110mV							

Vrk (560R) is 2.07V
Vin = 5Vpk - Vout = 120Vpk AV = 24

S.T.A.C.

All Pentode 5 *

P. Mitcheltree	Rev 1.0 8/16/2013	Prototype