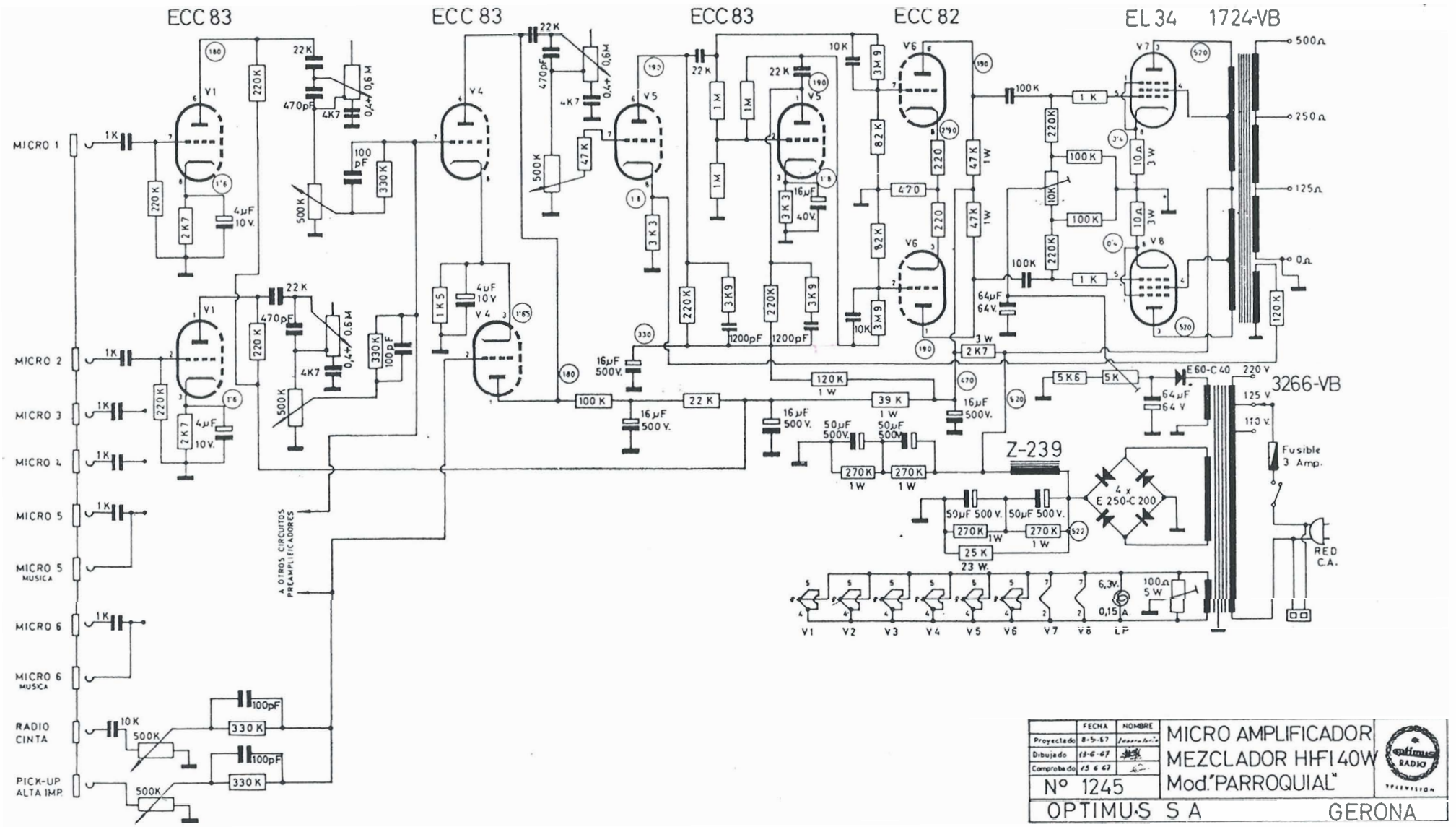
ECC 83
ECC 83
ECC 83
ECC 82
EL 34
1724-VB
3266-VB
Z-239
MICRO 1
MICRO 2
MICRO 3
MICRO 4
MICRO 5
MICRO 5 MUSICA
MICRO 6
MICRO 6 MUSICA
RADIO CINTA
PICK-UP ALTA IMP.
A OTROS CIRCUITOS PREAMPLIFICADORES
E 60-C 40
4 x E 250-C 200
Fusible 3 Amp.
RED C.A.
500 Ω
250 Ω
125 Ω
0 Ω
220 V
125 V
110 V
V1 V2 V3 V4 V5 V6 V7 V8 LF
MICRO AMPLIFICADOR
MEZCLADOR HIFI 40W
Mod."PARROQUIAL"
Nº 1245
OPTIMUS S A
GERONA