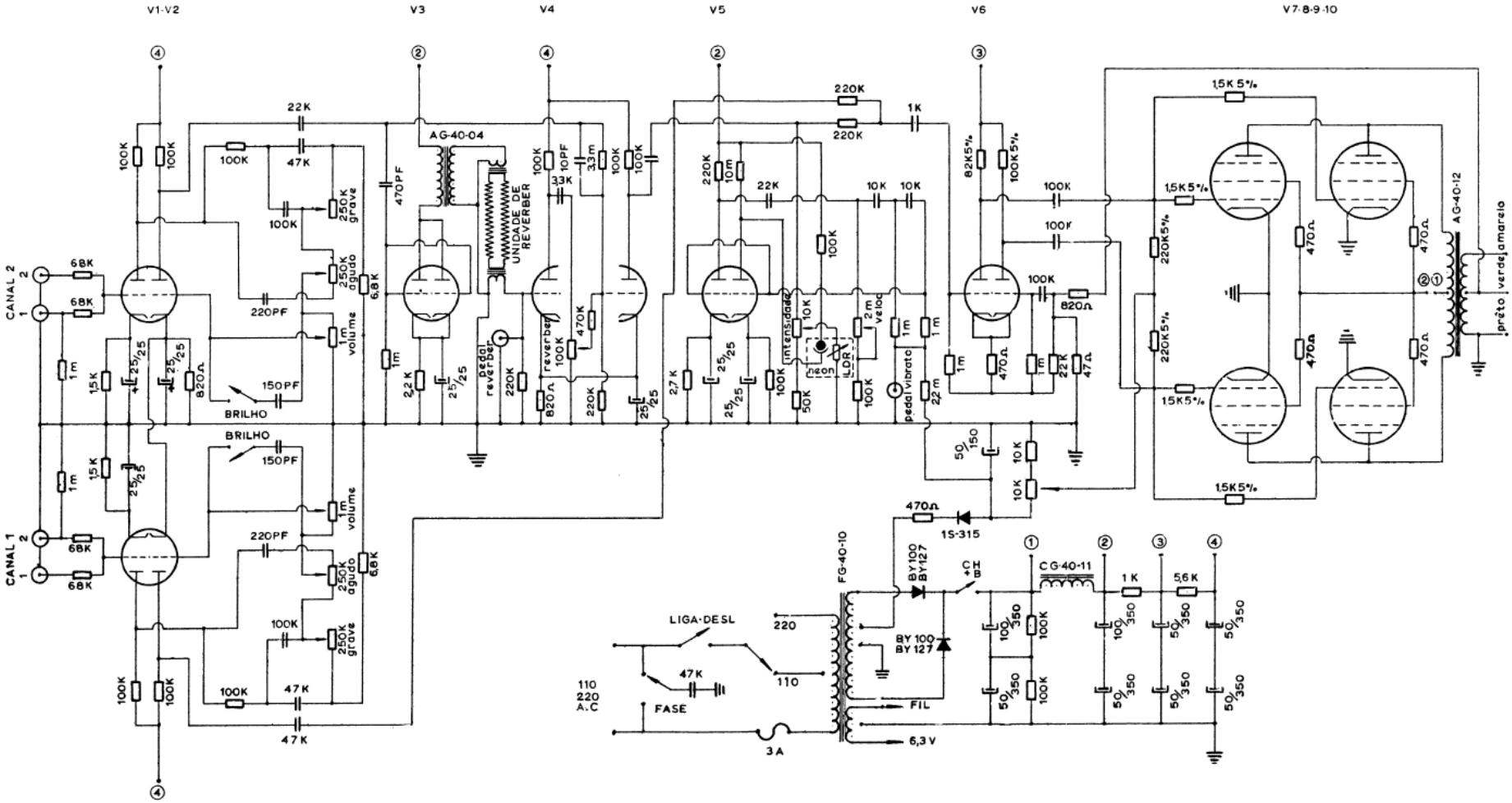AMPLIFICADOR TREMENDÃO