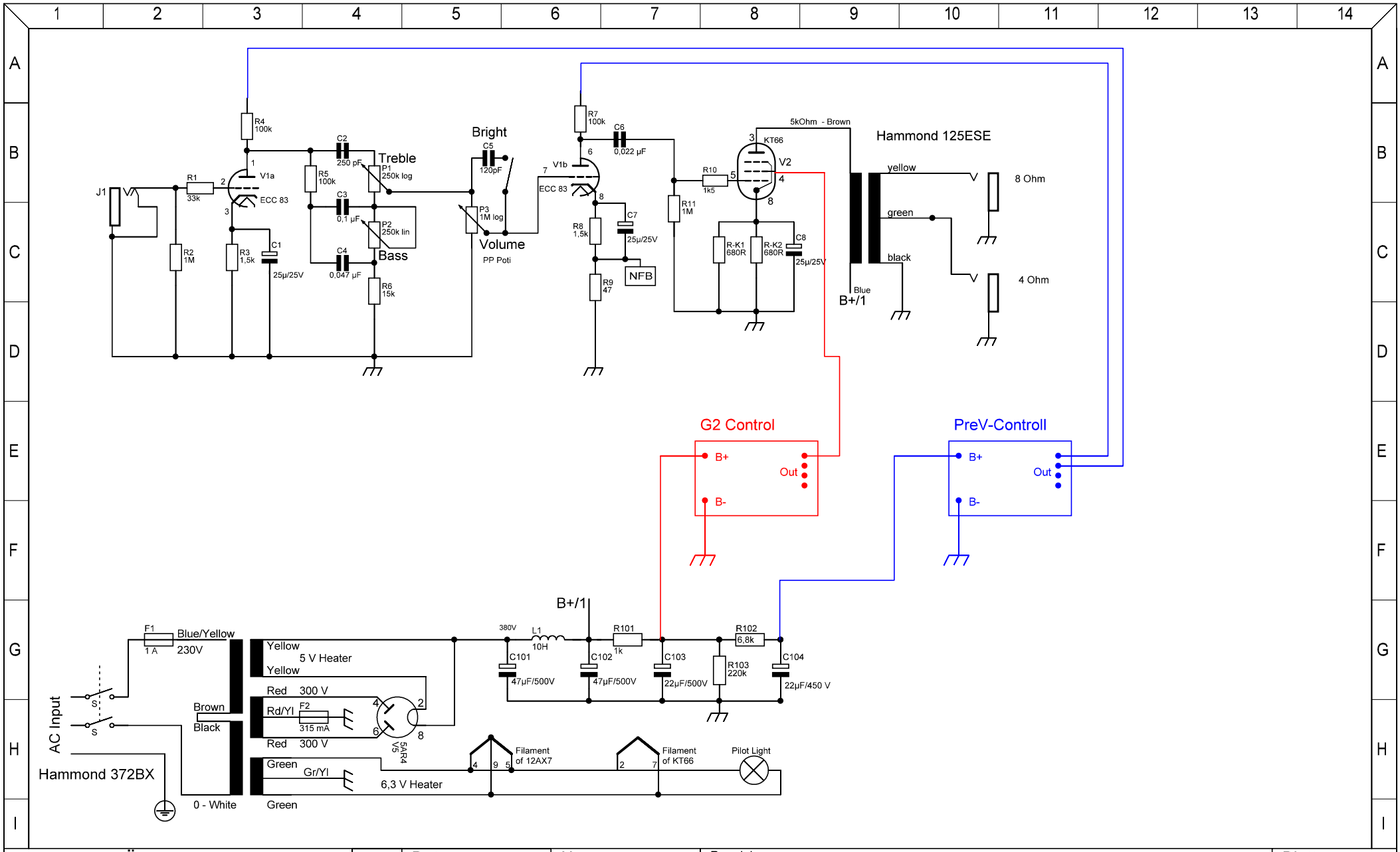

Änderungen			Datum	Name	Bezeichnung	Blatt
Datum	Name	gez.:	06/2012	DM	TT VoCo Mini / TT66	1
		gepr.:				
		Norm:			Zeichnungs-Nr.:	von 1