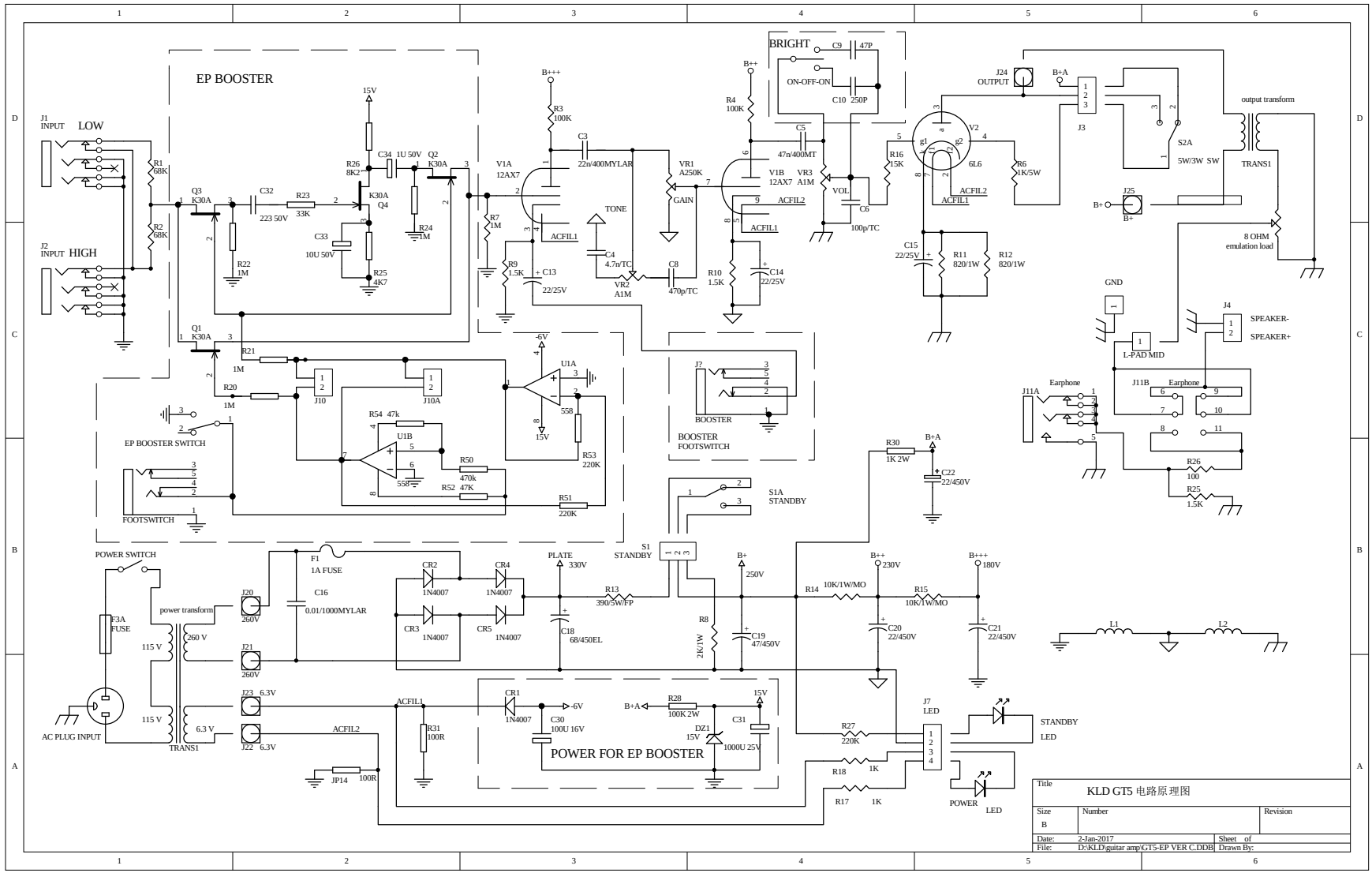

利用 pdfFactory Pro 测试版本创建的PDF文档 www.pdffactory.com