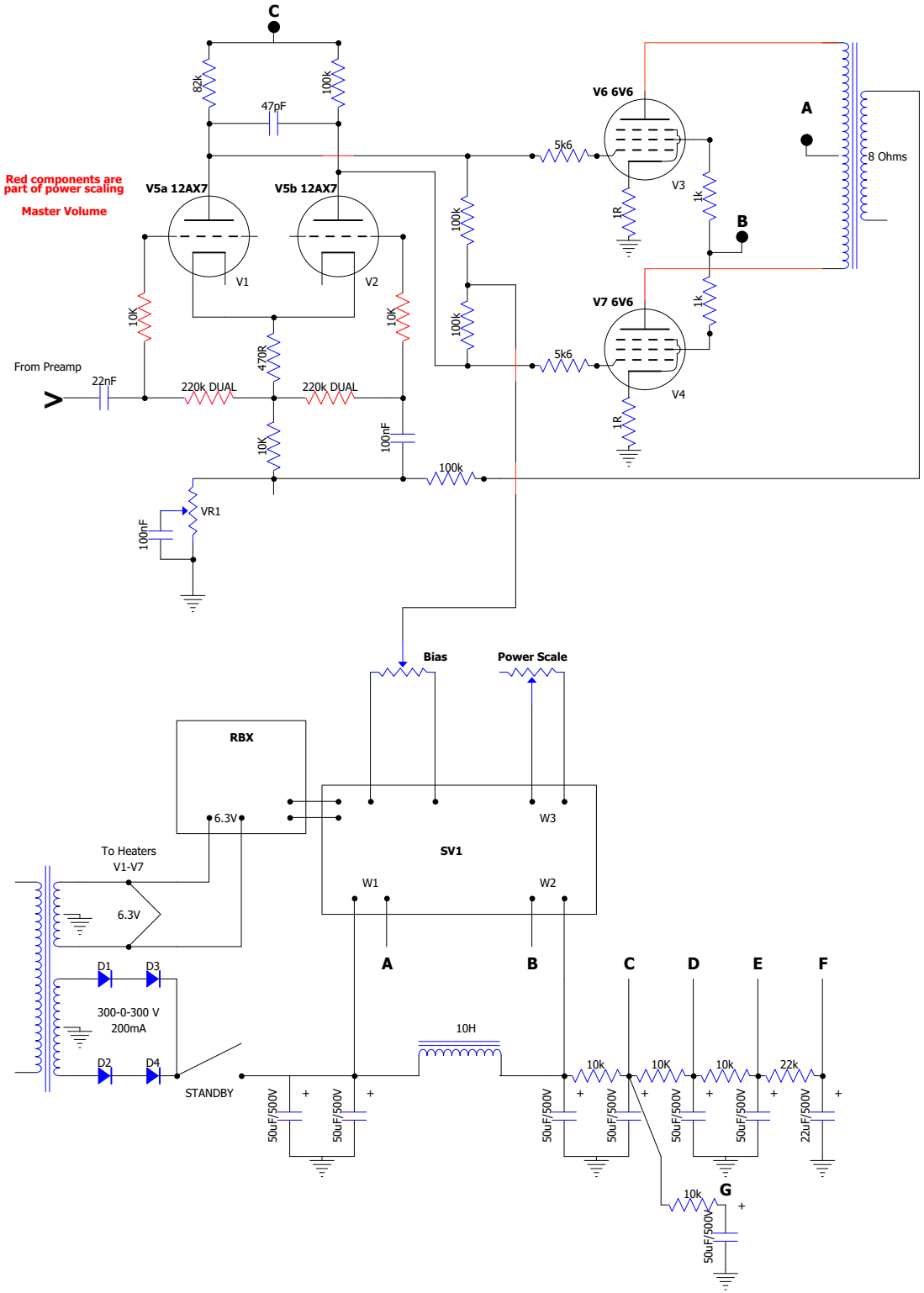

Britmachine 20	13.09.2018
Poweramp	C.Weber