Rickenbacker Model 98

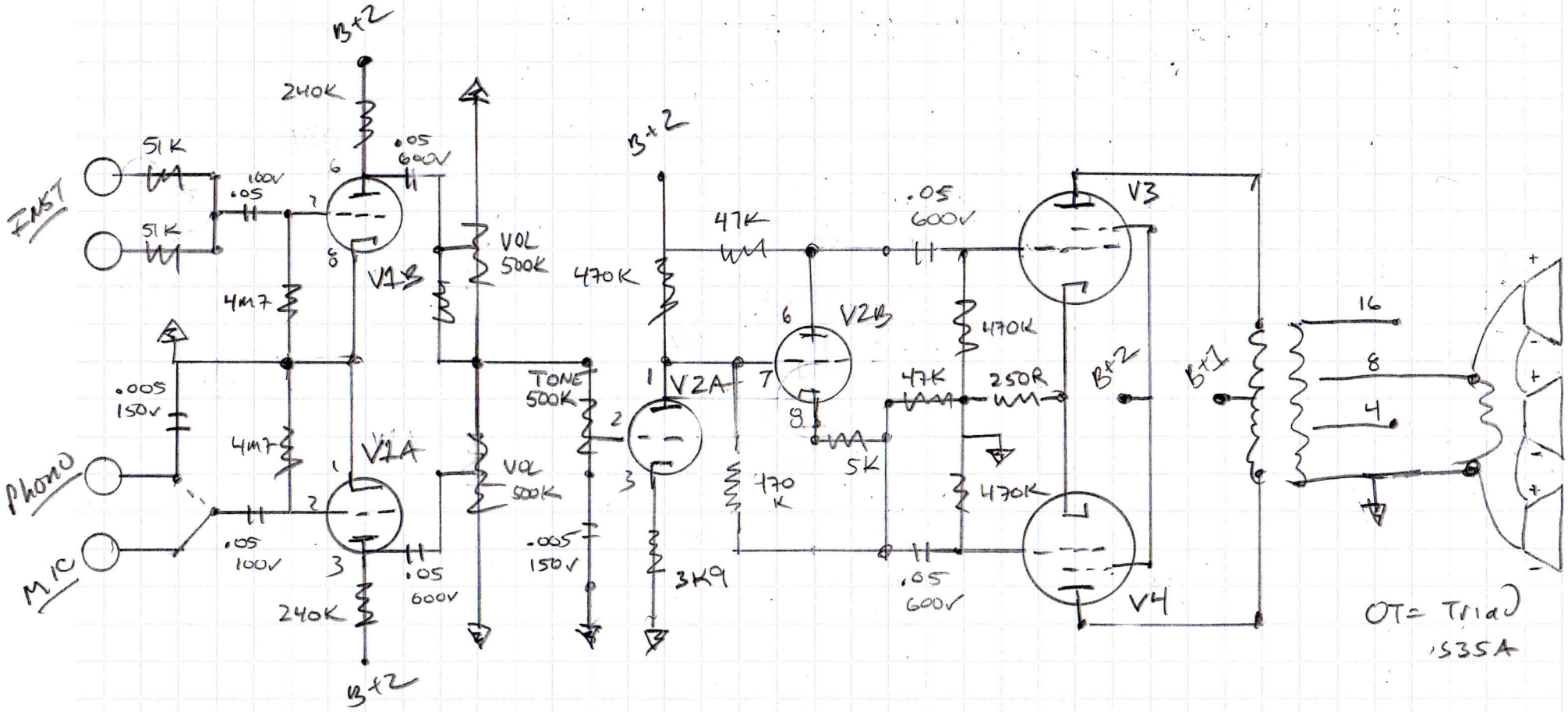

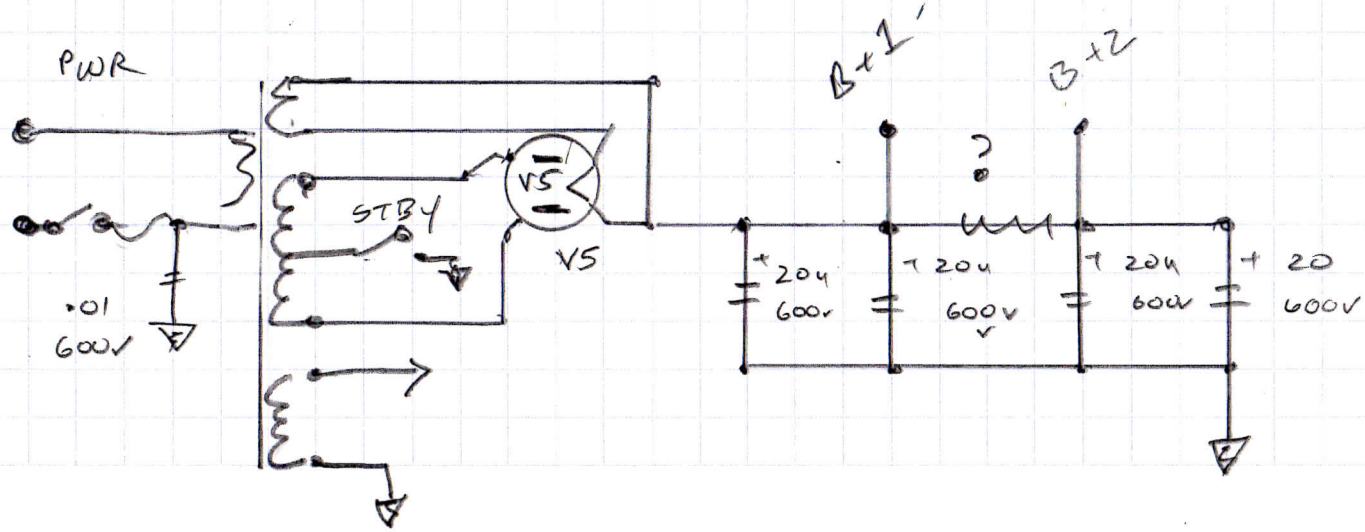

V1	12AX7
V2	12AU7
V3	5881
V4	5881
V5	5Y3