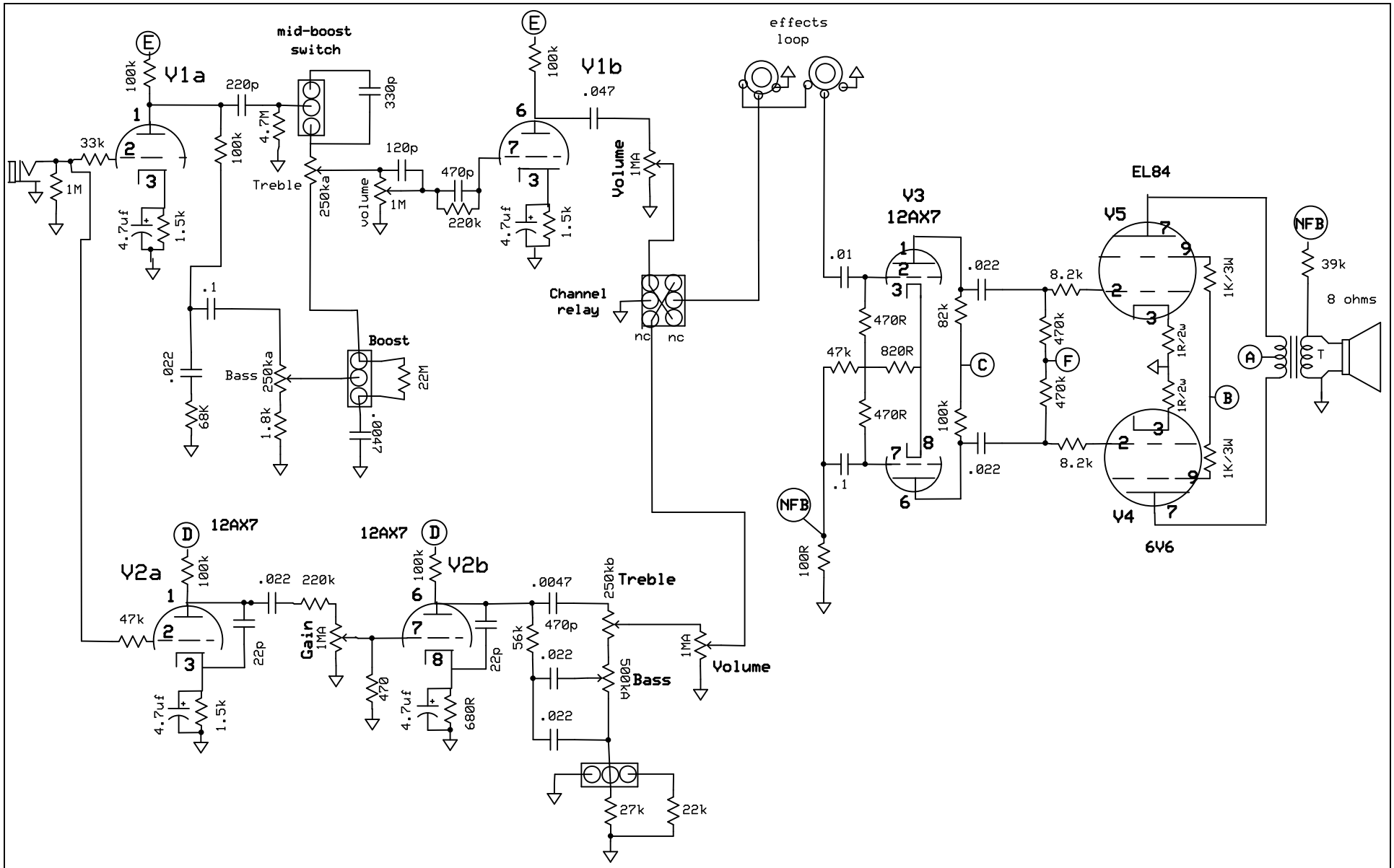

ODS-Superlite

20.10.2019