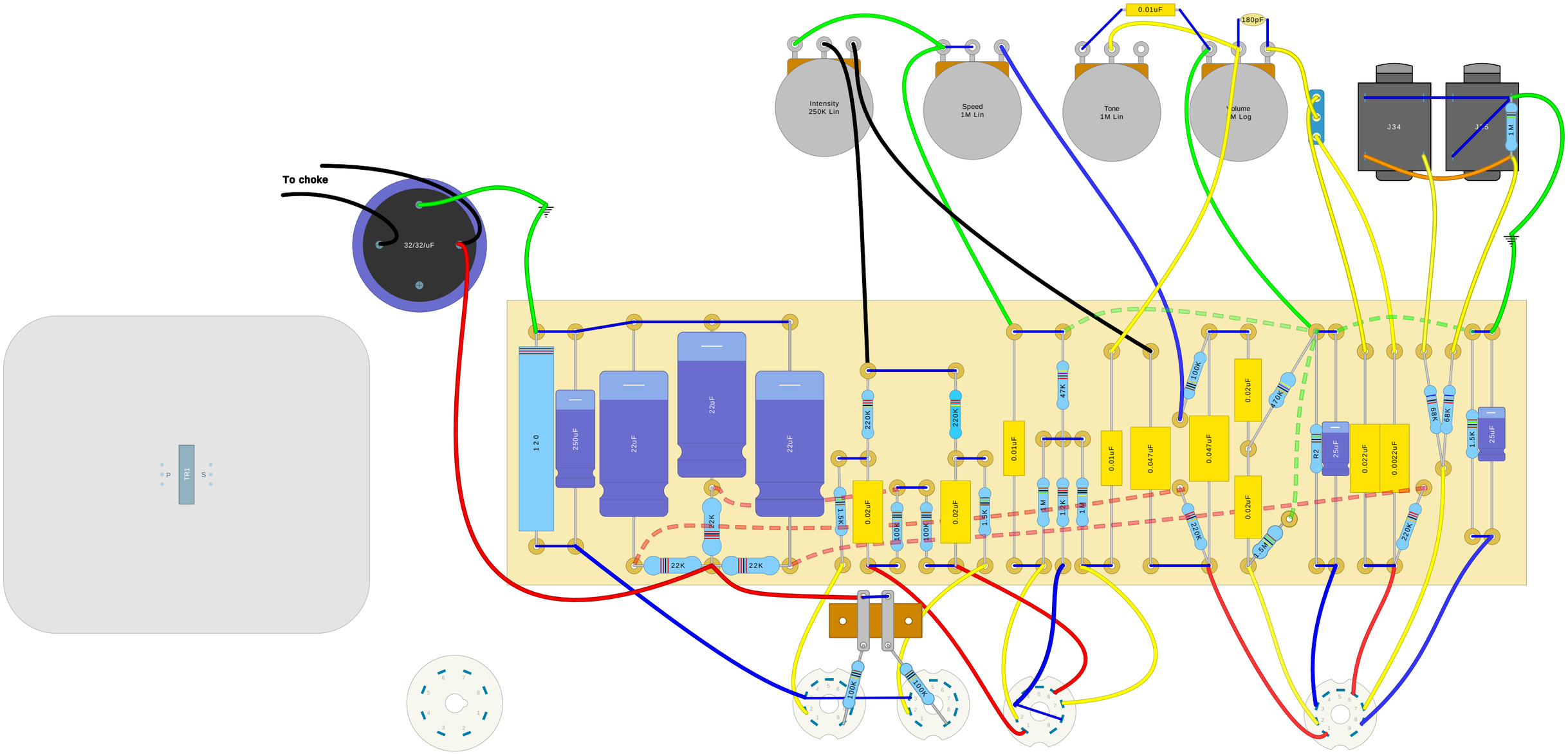
To choke
32/32/uF
TR1
P
S
Intensity
250K Lin
Speed
1M Lin
Tone
1M Lin
Volume
1M Log
0.01uF
180pF
J34
J35
1M
120
250uF
22uF
22uF
22uF
22uF
220K
220K
47K
100K
0.02uF
470K
R2
25uF
0.022uF
0.0022uF
39K
68K
1.5K
25uF
0.01uF
0.01uF
0.047uF
0.047uF
0.02uF
1.5K
0.02uF
100K
100K
0.02uF
1.5K
1M
12K
1M
220K
.5M
220K
22K
22K
100K
100K