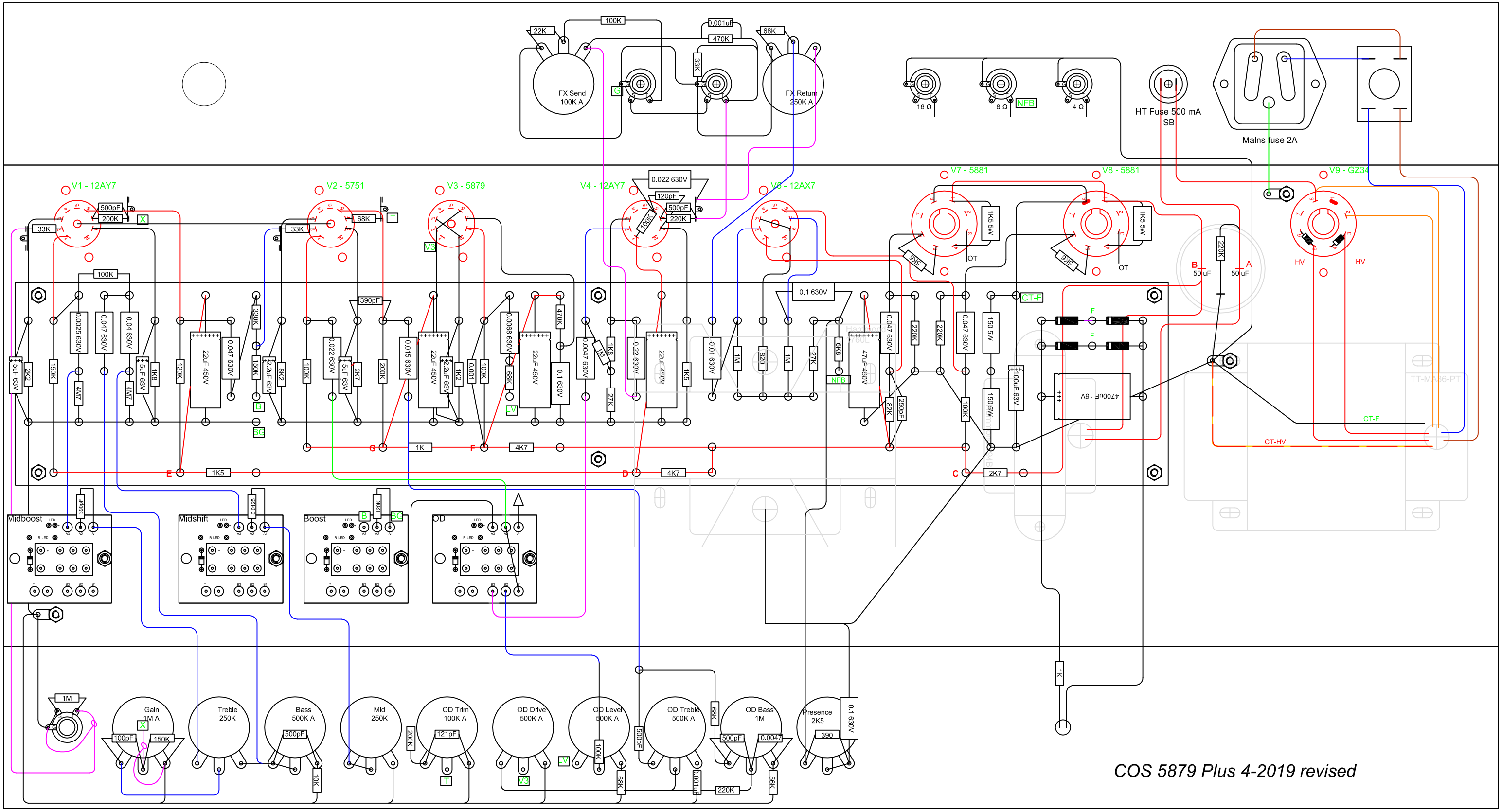
FX Send
100K A
FX Return
250K A
16 Ω
8 Ω
4 Ω
NFB
HT Fuse 500 mA
SB
Mains fuse 2A
V1 - 12AY7
V2 - 5751
V3 - 5879
V4 - 12AY7
V5 - 12AX7
V7 - 5881
V8 - 5881
V9 - GZ34
Midboost
Midshift
Boost
OD
Gain
1M A
Treble
250K
Bass
500K A
Mid
250K
OD Trim
100K A
OD Drive
500K A
OD Level
500K A
OD Treble
500K A
OD Bass
1M
Presence
2K5
COS 5879 Plus 4-2019 revised